ДВЕРНОЙ ДОВОДЧИК LDD-V100 накладной тип для тяжелых дверей

LDD-V100-NI-L

- Уникальный дверной доводчик для тяжелых дверей до 100 кг.
- Подходит для дверей весом 40 ~ 100 кг.
- “Невидимый дизайн”. Корпус доводчика полностью скрыт, когда дверь закрыта.
- Функции фиксирования дверей срабатывают непосредственно перед тем, как дверь полностью закрывается, предотвращая нежелательное закрытие двери.
- Дверь можно открывать более легко по сравнению с другими дверными доводчиком.
- Сила работы механизма регулируется.
- Плавно и тихо закрывает дверь.
- Подходит для использования с петлями с 3-хмерной регулировкой: HES3D-E190 и HES3D-160

Покрытие монтажной пластины (Никель/Темно-коричневый)

[Применение]
- Тяжелые интерьерные двери (магазины, дома)

[В комплекте]
- Винт 3.5×20
- Зажимное приспособление
- Шаблон монтажа

[Движение двери]

Показан правый тип.

[Сторона установки на дверь]

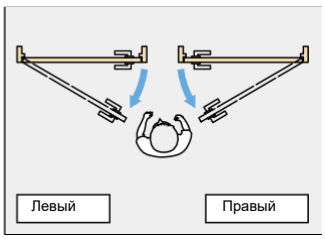

Левый тип симметричен.

[Корпус]

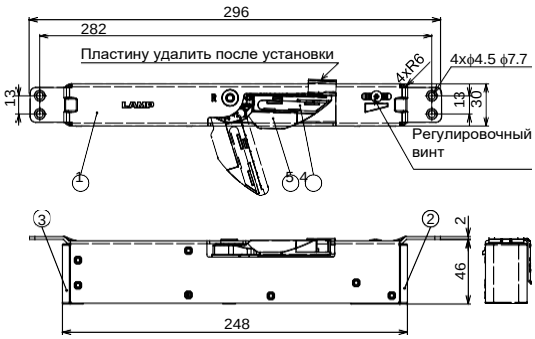

[Монтажная пластина]

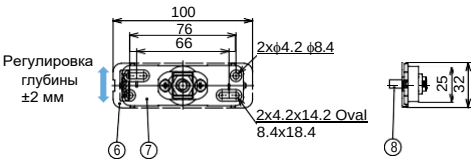

- **Установка**

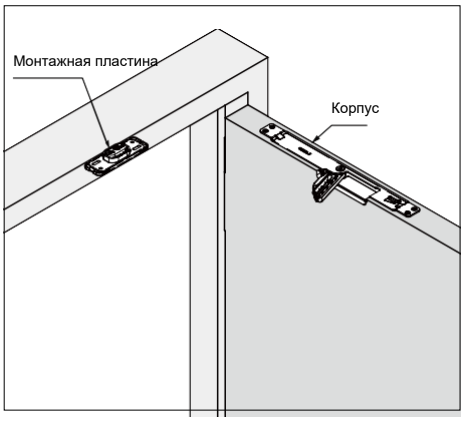

No.	Детали	Материал	Отделка / Цвет
①	Футляр	Сталь(SPCC)	Никель
②	Демпфер	POM	Серый
③	Пружина	POM	Серый
④	Покрытие рукоятки	POM	Серый
⑤	Рукоятка	Цинк.сплав (ZDC)	Никель
⑥	Покрытие монтаж. пластины	ABS	Темно-коричн./Никель
⑦	Основание монтаж. пластины	Цинк.сплав (ZDC)	–
⑧	Стержень монтаж. пластины	Сталь (SUM)	Никель

Артикул	Название	Тип	Покрытие монт.пласт.	Шир.двери	Толщина двери	Вес двери (гр.)	Вес (гр)	Короб(шт.)	Упак(шт.)
270-034-821	LDD-V100-DBR-R	Правый	Темно-коричн.	Max. 900	40~60	40~100	920	1	10
270-034-822	LDD-V100-DBR-L	Левый					920	1	10
270-034-823	LDD-V100-NI-R	Правый	Никель				920	1	10
270-034-824	LDD-V100-NI-L	Левый					920	1	10